GUIDE DE SÉLECTION

ACCESSOIRES

SELECTION GUIDE ACCESSORIES

PETITJEAN

PETITJEAN

UNE GAMME COMPLÈTE DE MÂTS ET CANDÉLABRES POUR L'ÉCLAIRAGE EXTÉRIEUR ET DE SUPPORTS DE TRANSPORT D'ÉNERGIE

L'expérience et le savoir-faire dans la conception et la fabrication des structures en acier a permis à Petitjean de développer et d'appréhender de nombreux secteurs.
Du simple mât fonctionnel pour l'éclairage urbain en passant par les grands mâts sur mesure équipant les grands sites architecturaux, jusqu'aux supports «utilities» aux destinations spécifiques.
Petitjean présente une palette de possibilités complète et adaptée pour répondre à toutes les exigences des marchés.

PETITJEAN, LE SAVOIR-FAIRE DU CRÉATEUR DU MÂT D'ÉCLAIRAGE

Depuis 1959, Petitjean a continuellement développé des supports d'éclairage et de transport d'énergie adaptés à l'évolution des normes dans le but de répondre et d'anticiper les besoins des différents marchés.
Petitjean a toujours eu la capacité d'innovation, la compétence industrielle et la réactivité pour apporter aux professionnels du marché de multiples choix de supports d'éclairage extérieur de qualité assurant la pérennité des ouvrages nationaux et internationaux.

UN OUTIL INDUSTRIEL ADAPTÉ À L'ÉVOLUTION DES MARCHÉS

Depuis quelques années la demande évolue vers des produits de plus en plus personnalisés, de plus en plus sur-mesure, répondant à des besoins techniques et esthétiques de plus en plus perceptibles.
Avec son important potentiel industriel, Petitjean a adapté son outil pour répondre à cette demande et anticiper les nouvelles évolutions du marché.

Un objectif : être LA RÉFÉRENCE du marché en investissant en permanence pour une plus grande qualité produit et un service dédié 100% à la satisfaction de ses clients.

AN EXTENSIVE RANGE OF OUTDOOR LIGHTING POLES AND COLUMNS AS WELL AS ENERGY TRANSPORTATION MASTS

The experience and know-how required to design and make steel structures have allowed Petitjean to develop and to address new markets. From the purely functional poles to the tailor-made products designed either for large architectural projects or to perform specific missions, Petitjean provides a wide range of solutions to meet all needs and suit all aesthetic requirements from the markets.

PETITJEAN, THE DRIVING FORCE OF LIGHTING COLUMNS DEVELOPMENT

Since 1959, Petitjean has constantly developped outdoor lighting columns and masts for energy transportation. The company has adapted its products and services to meeting the increasingly higher standards demanded by markets and to staying ahead of the customers changing needs.
Petitjean has always encouraged innovation, developped its industrial skills and enhanced. responsivness to provide the industry's professionals with a wide range of products and technical support.

MODERN INDUSTRIAL FACILITIES ADAPTED TO CHANGING CONSUMER REQUIREMENTS

Over the last few years, market demand has evolved to more customized products, corresponding to special and precise requirements in terms of technical performance and incorporating aesthetically appealing design features.
Its modern industrial facilities enable the company to meet these changing needs as well as to anticipate market developments.

Petitjean's goal is to be THE REFERENCE and uncontested leader in the design and manufacture and to give our customers dedicated, responsive service.

SOMMAIRE
SUMMARY

COLLIER UNIVERSEL ..... P. 06
UNIVERSAL POLE BAND

Feuillard, chapes, chiffres et lettres ..... p. 07
Pole band, buckles, numbers and letters

Outillage ..... p. 09
Tools

FIXATION ET PROTECTION ..... P. 10
FIXING AND PROTECTION

Fixation et protection des câbles ..... p. 11
Cable fixing and protection

Fixation de pancartes et accessoires divers ..... p. 13
Sign and accessories attachment

AIDE À LA POSE ..... P. 14
ASSISTANCE TO THE INSTALLATION

Kaptige ..... p. 15
Peplic ..... p. 16
Scelkit ..... p. 17

ACCESSOIRES POUR MÂTS ET CANDÉLABRES ..... P. 18
ACCESSORIES FOR POLES AND COLUMNS

Coffret de connexion Sector ..... p. 19
Connecting box Sector

Kit de connexion pour illuminations Kitilum ..... p. 20
Lighting connection Kitilum

Embouts démontables, cache-semelle et kit de basculement ..... p. 22
Removable spigots, base cover and tilting kit

Consoles ..... p. 24
Bracket

Crosses et crossettes ..... p. 26
Brackets and mounting brackets

Traverses ..... p. 28
Crossbar

Arceau de protection ..... p. 30
Protection arch

Tiges candélabres et mâts droits ..... p. 31
Bolt for poles and straight mast

Porte universelle de remplacement ..... p. 32
Universal replacement door

COLLIER UNIVERSEL

UNIVERSAL POLE BAND

Un moyen simple et efficace pour fixer durablement sur tous supports, toutes sections, vos accessoires : pancartes, corbeilles, pièces d'ancrage, consoles et fixations diverses.

A simply and efficient way to fix accessories on all stands : placards, baskets, anchors, brackets and various fixings.

Feuillard, chapes, chiffres et lettres
Pole band, buckles, numbers and letters

Feuillard série 200 = robustesse et longue durée de vie
Le feuillard 200 est un acier inoxydable austénitique. Il se compose de nickel et d'une combinaison de manganèse et d'azote. Il conserve la ductilité de la phase austénitique et dispose également d'une résistance mécanique supérieure aux aciers austénitiques de la série 300 ASTM grâce au rôle durcissant des additions d'azote. De ce fait, il dispose d'une longue durée de vie. Cela lui donne une polyvalence qui lui permet d'être efficace dans tous types d'utilisation. C'est grâce à sa polyvalence et à son adaptabilité que PETITJEAN a fait le choix de vous proposer dans sa gamme cette série de feuillard.

Pole band 200 series = strength and extended lifetime
The Pole Band 200 Series by PETITJEAN is an austenitic Ni-Mg stainless steel combined with nitrogen additives. It takes full advantage of the higher ductility of the austenitic phase, with a higher mechanical strength than 300 ASTM austenitic steels due to the hardening role of nitrogen additions. Its excellent, long-lasting corrosion resistance combined with higher mechanical strength provides the Pole Band 200 Series with a very high versatility, which is why PETITJEAN selected this particular stainless steel alloy for our high-durability, high-duty pole bands.

Collier
Pole band

Un collier est constitué d'un feuillard en acier inox ligaturé et d'une chape également en acier inoxydable.
A collar consists in a stainless steel pole band fixed by a stainless steel buckle.

Chapes, chiffres et lettres
Buckles, numbers and letters

DÉSIGNATION *DESCRIPTION*	CONDITIONNEMENT *PACKAGING*	LARGEUR (mm) *WIDTH*	ÉPAISSEUR (mm) *THICKNESS*	LONGUEUR (M) *LENGTH*	RÉFÉRENCE *REFERENCE*
Rouleau de feuillard *Roll of band*	Par carton de 5 rouleaux *Box of 5 rolls*	10	0.4	50	161132
Rouleau de feuillard *Rolls of band*	Par carton de 5 rouleaux *Box of 5 rolls*	10	0.7	50	161133
Rouleau de feuillard *Rolls of band*	Par carton de 5 rouleaux *Box of 5 rolls*	20	0.4	50	161134
Rouleau de feuillard *Rolls of band*	Par carton de 5 rouleaux *Box of 5 rolls*	20	0.7	50	161135
Lot de chapes *Set of buckles*	100 unités *100 units*	10	-	-	7400110011
Lot de chapes *Set of buckles*	100 unités *100 units*	20	-	-	7400110041
Chiffres / Lettres / signes *Numbers / Letters / Signs*	25 pièces *25 pieces*	-	-	-	7400131xx1

CONDITIONNEMENT
PACKAGING

Les accessoires du collier (feuillard et chapes) sont conditionnés par lot (les lots ne sont pas divisibles).
The accessories for the universal collar are packed in sets (the sets are not divisible).

CARACTÉRISTIQUES
CHARACTERISTICS

Acier inoxydable amagnétique nuance 201 à 1% de nickel selon norme ASTM A240
- Limite d'élasticité Rp0.2>= 450N/mm²
- Résistance à la traction : Rm >= 800N/mm²
- Allongement à la rupture : A>= 50%

Austentic stainless steel grade 201 with 1% of nickel according to standards ASTM A240
- *Elastic limit Rp0.2>= 450N/mm²*
- *Traction resistance : Rm >= 800N/mm²*
- *Extension to breaking point : A>= 50%*

ESSAIS
TEST

2 types d'essais de traction ont été réalisés en laboratoire : double cerclage (deux cerclages distincts) avec chapes, sur poteau octogonal cote sur plat 20mm dans les 2 cas
- 1 tour par cerclage
- 2 tours par cerclage

La charge maximale dépend des paramètres du cerclage (dimensions supports et pièce cerclée, nombre de cerclages…)

2 types of traction tests carried out in our laboratory: *double banding (two separate bands) on octagonal pole with 200mm flat sides in both cases*
- *1 turn per hoop*
- *2 turns per hoop*

The maximum load depends on the hoop's parameters (dimensions of the supports and the hoped item, number of hoops, etc.)

RÉSULTAT DE L'ESSAI
TEST RESULTS

DIMENSION (mm) *DIMENSIONS BAND*	CHARGE MAX SIMPLE TOUR *MAXIMUM LOAD SINGLE STRAP*	CHARGE MAX DOUBLE TOUR *MAXIMUM LOAD DOUBLE STRAP*
10x0.4	420 daN	970 daN
10X0.7	840 daN	1620 daN
20X0.4	860 daN	1660 daN
20X0.7	1190 daN	2990 daN

Outillage
Tools

Appareil de cerclage à leviers
Ratchet type tool

Cet appareil assure une tension parfaite et permet de couper le feuillard à la fin de l'opération grâce à un système de levier.

The strapping tool ensures perfect tension and cuts the band at the end of the operation thanks to lever systeme.

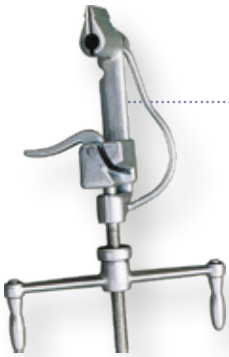

Appareil de cerclage à vis
Spindle type tool

Cet appareil assure également une tension parfaite et permet aussi de couper le feuillard à la fin de l'opération. Cependant avec cet outil cela se fait grâce à un système à vis.

The strapping tool also ensures perfect tension and cuts the band at the end of the operation. However with this tool this is done thanks to a screw system.

Coffret d'outillage
Toolkit

Possibilité de commander un coffret d'outillage comprenant : un appareil à cercler, une cisaille, une pince à replier, un marteau et 100 chapes.

The kit contains a ratchet tool, a strap cutter, a strap folding tool, a hammer andv 100 links.

Cisaille
Shears

Cette cisaille, de forme particulière à becs minces, facilite la dépose des colliers et la coupe du feuillard en rouleau.

The shears, specially designed with slender jaws, facilitate removing the collars and cutting the band in the roll.

Pince à replier
Bending pliers

Cette pince à replier forme la boucle nécessaire et évite les amorces de rupture qui peuvent se former lors d'un mauvais pliage du feuillard au marteau.

The bending pliers form the loop required and avoid the hairline cracks that can form when the band is poorly folded with a hammer.

DÉSIGNATION *DESCRIPTION*		RÉFÉRENCE *REFERENCE*
Appareil de cerclage à leviers	*Ratchet type tool*	7400201010
Appareil de cerclage à vis	*Spindle type tool*	7400201530
Cisaille	*Shears*	7400202010
Pince à replier	*Bending pliers*	7400202020
Coffret avec appareil à leviers	*Kit with Ratchet type tool*	7400200210
Coffret avec appareil à vis	*Kit with spindle type tool*	7400200200

FIXATION ET PROTECTION

FIXING AND PROTECTION

Fixation et protection des câbles
Cable fixing and protections

Bande de protection
Protective strip

Cette bande de protection en matière plastique d'une longueur de 10 m s'adapte au feuillard et protège les câbles lors du serrage.

This 10m-long plastic protective strip adapts to the band and protects the cables while they are being tightened.

Cavaliers
Staples

Ces cavaliers protègent les câbles lors de la tension du feuillard. Fabriqués en matière plastique, ils résistent à l'écrasement tout en conservant la souplesse nécessaire à leur mise en place.

These staples protect the cables while the band is being tensioned. Made of plastic material, they resist being crushed while retaining the flexibility required for installing them.

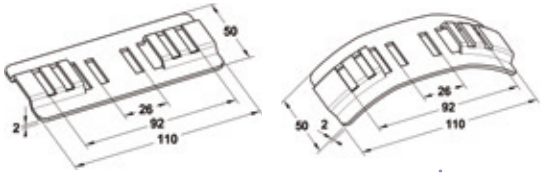

Platines
Back plates

Ces platines permettent la fixation d'un ou plusieurs câbles de diamètres différents.

Slots on the back plates allow for the fixing of either one or several cables different sizes of cables.

Mailles
Links

Les dimensions des mailles permettent la fixation d'un ou plusieurs câbles de diamètres différents.

The range of different sizes of link allow for attachment of 1 or several cables of different diameters.

Acier galvanisé à chaud
Hot-dip galvanized steel

DÉSIGNATION *DESCRIPTION*	CONDITIONNEMENT *PACKAGING*	RÉFÉRENCE *REFERENCE*
Bande de protection pour feuillard 10 mm *Protective strip for 10mm band*	Rouleau de 10 m *10m roll*	7400303111
Bande de protection pour feuillard 20 mm *Protective strip for 20 mm band*	Rouleau de 10 m *10m roll*	7400303091
Cavaliers diamètre 12 à 20 mm *Staples diameter 12-20 mm*	100 cavaliers *100 staples*	7400304551
Cavaliers diamètre 20 à 30 mm *Staples diameter 20-30 mm*	100 cavaliers *100 staples*	7400304561
Cavaliers diamètre 30 à 40 mm *Staples diameter 30-40 mm*	100 cavaliers *100 staples*	7400304571
Platine plane *Planes back plates*	100 platines *100 back plates*	7400304513
Platine courbe *Curved plates*	100 platines *100 back plates*	7400304523
Maille 40 x 25 mm *40*25 mm links*	100 mailles *100 links*	7400304423

Anneau d'ancrage
Fixing ring

Cet anneau d'ancrage fermé permet la fixation de pinces d'ancrage non démontables sur tous les types de poteaux. Acier galvanisé à chaud.

The anchoring ring is used to permanently fix connecting clamps to all types of poles. Hotdip galvanised steel.

Gaine de protection
Cable cappings

Disponible en matériaux aluminium ou en PVC (couleurs PVC : gris – ivoire - marron) par lot de 5 ou de 10 pièces suivant le modèle.

Available in aluminum or PVC materials (PVC colors: gray - ivory - brown) in sets of 5 or 10 pieces depending on the model.

Terre *Earth* (L.2 600 mm)	**Ø 35** (L.2 750 mm)	**Ø 60** (L.2 750 mm)	**Ø 90** (L.2 750 mm)	**140 x 50** (L.2 750 mm)

DÉSIGNATION ***DESCRIPTION***	**CONDITIONNEMENT** ***PACKAGING***	**RÉFÉRENCE** ***REFERENCE***		
Anneaux d'ancrage *Fixing ring*	100 anneaux *100 rings*	7400304313		
Protecteur de terre en aluminium long. 2,60 m *Earth protector aluminium length 2.60 m*	10 protecteurs *10 protectors*	7400400501		
Protecteur en aluminium 35 x 35 long. 2,75 m *Aluminium protector 35x35 length 2,75m*	10 protecteurs *10 protectors*	7400400511		
Protecteur en aluminium 60 x 60 long. 2,75 m *Aluminium protector 60x60 length 2,75m*	10 protecteurs *10 protectors*	7400400521		
Protecteur en aluminium 90 x 90 long. 2,75 m *Aluminium protector 90x90 length 2,75m*	5 protecteurs *5 protectors*	7400400531		
Protecteur en aluminium 140 x 50 long. 2,75 m *Aluminium protector 140x50 length 2,75m*	5 protecteurs *5 protectors*	7400400541		
		PVC GRIS ***GREY PVC***	**PVC IVOIRE** ***IVORY PVC***	**PVC MARRON** ***BROWN PVC***
Protecteur en PVC 35 x 35 long. 2,75 m *Protector in PVC 35x35 length 2,75m*	5 protecteurs *5 protectors*	7400412021	7400412121	-
Protecteur en PVC 60 x 60 long. 2,75 m *Protector in PVC 60x60 length 2,75m*	5 protecteurs *5 protectors*	7400412031	7400412131	-
Protecteur en PVC 90 x 90 long. 2,75 m *Protector in PVC 90x90 length 2,75m*	5 protecteurs *5 protectors*	7400412041	7400412141	-
Protecteur en PVC 140 x 50 long. 2,75 m *Protector in PVC 140x50 length 2,75m*	5 protecteurs *5 protectors*	7400412051	-	-

Fixations de pancartes et accessoires divers
Sign and accessories attachment

DÉSIGNATION *DESCRIPTION*	N°	DIAMÈTRE/ENTRAXE/PROFILÉ *DIAMETER/CENTER DISTANCE/CHANNEL*	CONDITIONNEMENT *PACKAGING*	RÉFÉRENCE *REFERENCE*
Fixations pancarte *Sign fixation*	1	Entraxe 60 à 120 mm *Center distance 60-120mm*	100 fixations	7400304053
Fixations pancarte *Sign fixation*	1	Entraxe 97 à 157 mm *Center distance 97-157mm*	100 fixations	7400304063
Fixations pancarte *Sign fixation*	1	Entraxe 145 à 245 mm *Center distance 145-245mm*	100 fixations	7400304073
Fixations pancarte *Sign fixation*	1	Entraxe 290 à 350 mm *Center distance 290-350mm*	50 fixations	7400304083
Fixations pancarte *Sign fixation*	2	Diamètre 60 à 100mm *Diameter 60-100mm*	100 fixations	7400304013
Fixations pancarte *Sign fixation*	2	Diamètre > 100mm *Diameter >100mm*	100 fixations	7400304023
Fixation consolettes *Fixation bracket*	3	-	20 fixations	7400304243
Fixation pancarte sur support *Sign fixation on support*	4	Diamètre 49mm *Diameter 49mm*	100 colliers	7400304153
Fixation pancarte sur support *Sign fixation on support*	4	Diamètre 60mm *Diameter 60mm*	100 colliers	7400304163
Fixation patins *Shoe fixation*	5	-	100 patins	7400304173
Fixation console orientable *Fixation bracket*	6	-	20 fixations	7400304233
Pièces support étrier *Caliper support parts*	7	-	50 étriers	7400304253
Fixations pancarte *Sign fixation*	8	Profilé de 150 à 200 mm *Channel 150-200mm*	50 fixations	7400304113
Fixations pancarte *Sign fixation*	8	Profilé de 200 à 250 mm *Channel 200-250mm*	100 fixations	7400304123
Fixations pancarte *Sign fixation*	8	Profilé de 250 à 300 mm *Channel 150-200mm*	100 fixations	7400304133
Fixation consoles fixes *Fixed bracket*	9	-	20 fixations	7400304213

AIDE À LA POSE

ASSISTANCE TO THE INSTALLATION

Une gamme de produits d'aide à la pose.

A range of products for assistance to the installation.

Kaptige
Kaptige

Facile d'utilisation grâce à des doses de graisse incorporées, Kaptige protège les écrous et les parties filetées des tiges de la rouille et facilite ainsi le démontage des écrous.

Kaptige protects the nuts and the threaded parts of the bolts from rust and therefore facilitates removal of the nuts. Easy to use thanks to incorporated doses of grease.

1

Lèvre souple et large
Wide flexible lip

2

Opercule aluminium scellé
Sealed aluminum cap

Ø TIGES *Ø BOLTS*	Ø ÉCROU (mm) *Ø NUT* (Base lèvres / *Lip basis*)	Ø KAPTIGE (mm) (Hors lèvres / *Out of lip*)	Ht KAPTIGE (mm) *HEIGHT*	RÉFÉRENCE *REFERENCE*
16/14	21	28	35	6880001091
20/18	27	30	48	6880001101
25/24	36	39	59	6880001111

Peplic
Peplic

Dispositif semi-rigide de réglage pour candélabre à plaque d'appui constitué d'une semelle en caoutchouc synthétique.

Semi-rigid adjuster for columns with a base plate consisting of a synthetic rubber flange plate.

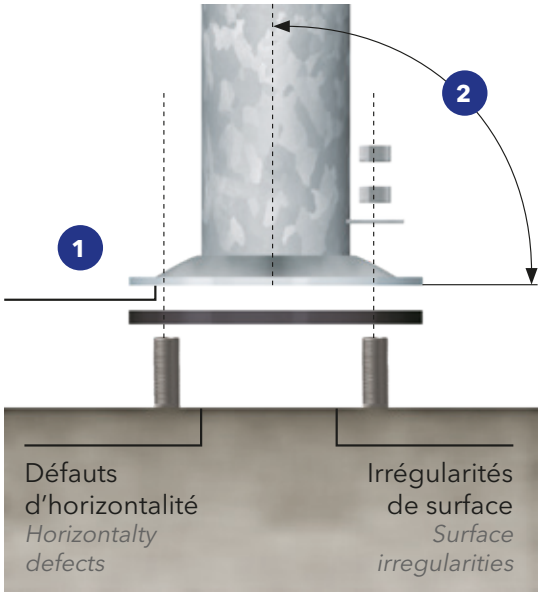

- Il permet de pallier les irrégularités de surface et de régler la verticalité du fût jusqu'à 1,5°.
- Il assure un travail parfait des tiges en traction et en compression uniquement.
- Il remplace le bourrage de mortier sans retrait et permet d'utiliser un écrou comme contre-écrou.
- Le serrage mât / massif est garanti dans le temps grâce à l'élasticité rémanente du PEPLIC.

- *It enables to compensate for surface irregularities and adjust the column's verticality up to 1.5°.*
- *PEPLIC only ensures perfect traction and compression work on the bolts.*
- *It replaces the filling with mortar required and enables a nut to be used as a lock nut.*
- *The tightness of the pole against the base is ensured long-term by PEPLIC's long-lasting elasticity.*

1

Tolérance de planéité

Surface eveness tolerance

2

90° ± tolérances

90° ± tolerance

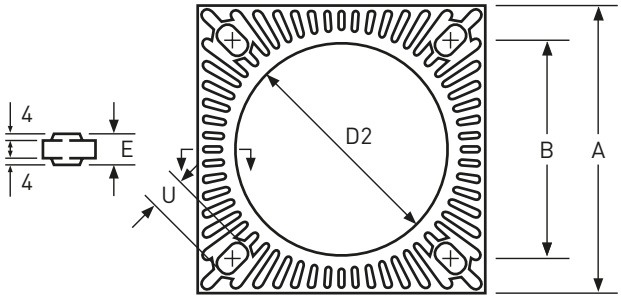

DÉSIGNATION *DESCRIPTION*	A (mm)	B (mm)	E (mm)	D2 (mm)	RÉFÉRENCE *REFERENCE*
Déco	260 x 260	200 x 200	18	200	6880001061
Réseau	400 x 400	300 x 300	20	340	6880001071
Boulevard	500 x 500	400 x 400	22	450	6880001081

Scelkit

Scelkit

Gabarit de scellement composé d'une plaque en acier galvanisé, d'un jeu d'écrous et d'une jauge de positionnement de hauteur des tiges, pour réaliser des massifs facilement et rapidement.

A galvanized steel plate, a set of nuts and a gauge for positioning the height of the bolts. It maintains the bolts' spacing and verticality and enables the cable sleeves to be centered precisely.

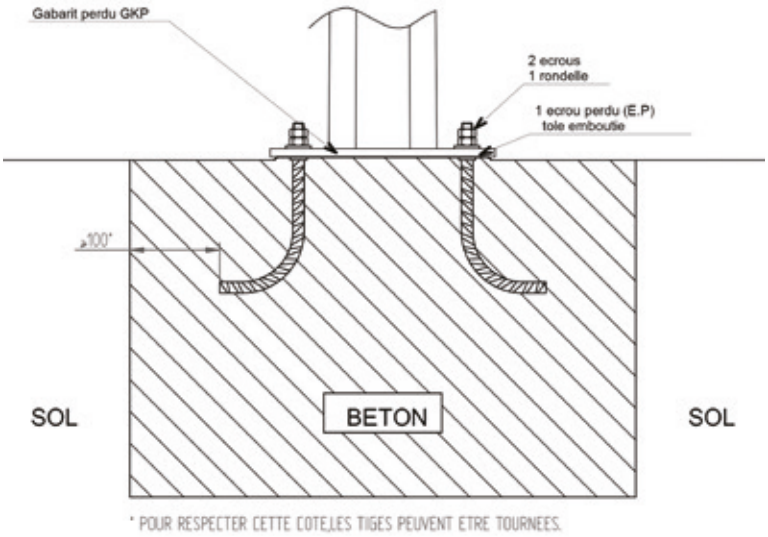

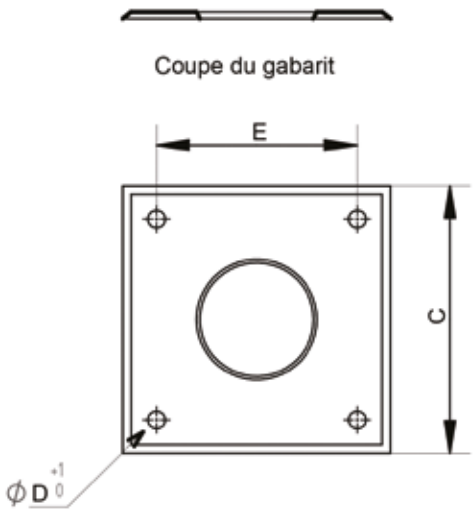

DÉSIGNATION *DESCRIPTION*	Ø TIGES *Ø BOLTS*	E (mm)	L (mm)	RÉFÉRENCE *REFERENCE*
Déco	16/14	200	260	6880205371
Réseau	20/18	300	400	6880205381
Boulevard	25/24	300	400	6880205391

ACCESSOIRES POUR MÂTS ET CANDÉLABRES

ACCESSORIES FOR POLES AND COLUMNS

Coffret de connexion Sector et coffret façade avec/sans parafoudre
Connecting box Sector and facade box with/without arrester

Coffrets de connexion classe 2
Connexion kit class 2

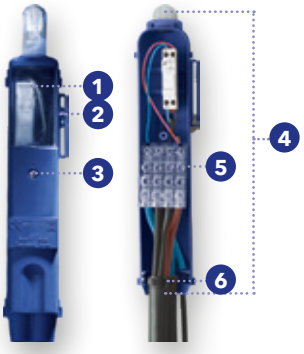

Coffrets façade
Facade box

DESCRIPTIF TECHNIQUE
TECHNICAL DESCRIPTION

- Classe électrique : classe II.
- Protection IP 44.
- Enveloppe fil incandescent 650°C.
- Equipé d'un coupe-circuit Ph/N avec fusibles 4A - 10 x 38 courbe Gg (en standard).
- Conforme aux normes CEE.
- Parafoudre type 2 : conforme NF EN 61643-11.

Pour la version façade : existe en 2 coloris noir (proche RAL 9004) ou beige (proche RAL 1015).

- *Electrical: Class II.*
- *IP 44 protection.*
- *Incandescent wire envelope 650°C.*
- *Fitted with a L/N circuit include a 4A - 10x38 Gg curve fuse (as standard).*
- *Conforms to EEC standards.*
- *Type 2 arrester: conforms to NF EN 61643-11.*

For the facade version: available in 2 colors black (close to RAL 9004) or beige (close to RAL 1015).

INSTALLATION
INSTALLATION

Les coffrets Sector sont équipés d'une porte coulissante transparente et imperméable avec un accès rapide au coupe-circuit, ce qui permet une maintenance facilitée.

1 Porte coulissante transparente et imperméable. 2 Crochet réglable par l'avant. 3 Vis imperméable pour fermeture du coffret. 4 Deux passages possibles du câble du luminaire, protégés par une tétine : par le haut ou par le bas du coffret. 5 Serrage par système étrier/vis CMC de chaque conducteur. 6 Passage câbles d'alimentation avec serrage par collier.

Pour la version façade : capot monté sur charnière. Fixation par visserie ø 6mm maximum ou avec du feuillard.

The SECTOR boxes are fitted with a transparent and waterproof sliding door with an access to the circuit cutout, which facilitates maintenance.

1 Captive transparent sliding door. 2 Front-adjustable hook. 3 Captive screw for locking the door. 4 Two cable paths possible for the lighting cables, protected by a nipple gland. 5 Each conductor tightened via a stirrup/CMC screw system. 6 Supply cable path tightened by a collar.

For the facade version: hood mounted on hinge. Fixing by screws ø 6mm maximum or with pole band.

DÉSIGNATION *DESCRIPTION*	CONTACT	LONGUEUR *LENGTH*	LARGEUR *WIDTH*	HAUTEUR *HEIGHT*	CÂBLES *CABLES*	RÉFÉRENCE *REFERENCE*	
						SANS PARAFOUDRE *WITHOUT ARRESTER*	AVEC PARAFOUDRE *WITH ARRESTER*
JUNIOR	4 bornes	270mm	51mm	54mm	2 câbles 4x16mm²	6880000861	186916
JUNIOR	4 bornes	270mm	51mm	54mm	3 câbles 4x10mm²	186915	186917
MEDIUM 2	4 bornes	340mm	69mm	85mm	2 câbles 4x35mm²	6880000871	186918
MEDIUM 3	4 bornes	340mm	69mm	85mm	3 câbles 4x25mm²	6880000981	186919

DÉSIGNATION *DESCRIPTION*		LONGUEUR *LENGTH*	LARGEUR *WIDTH*	ÉPAISSEUR *HEIGHT*	POIDS *WEIGHT*	RÉFÉRENCE *REFERENCE*
Coffret façade ivoire	*Ivory facade box*	295mm	75mm	90mm	0,3 Kg	186920
Coffret façade gris	*Black facade box*	295mm	75mm	90mm	0,3 Kg	186922
Coffret façade ivoire avec parafoudre	*Ivory facade box with arrester*	295mm	75mm	90mm	0,3 Kg	186921
Coffret façade gris avec parafoudre	*Black facade box with arrester*	295mm	75mm	90mm	0,3 Kg	186923

Kit de connexion pour illuminations Kitilum
Lighting connection Kitilum

Installation simple, rapide et économique | Encombrement réduit | Discret et esthétique | Installation possible sur mât existant | Classe I ou II | Kit complet

Easy quick and economical installation / Less space required / Discrete and aesthetic / Can be installed on existing pole / Class I or II / Complete kit

DESCRIPTIF TECHNIQUE
TECHNICAL DESCRIPTION

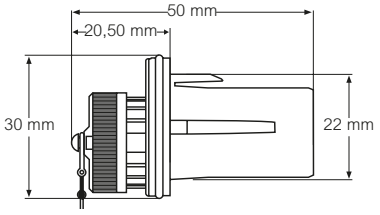

CÂBLAGE
Câble HO7 RNF 2x1,5 (classe II) 3 G1,5 (classe I)

BASE D'ALIMENTATION ET CONNECTEUR
- Thermoplastique chargé en fibre de verre de grande endurance, couleur noire.
- Classe de résistance au feu : UL 94-VO
- Homologation : UL n° E 311 51
- Bague d'accouplement en laiton nickelé
- Ergots d'accouplement en acier inoxydable
- Verrouillage à encliquetage résistant à 500 manœuvres d'accouplements et de désaccouplements.
- Classe de températures de service: -55° C, +125° C.
- Résistance d'isolement : 5000 M ohms min
- Essai de tenue en tension : 2000 VCA
- Degré de protection selon Din 400 50, IP 66 connecteurs accouplés.
- Tension nominale : 250V
- Intensité d'utilisation : 10A

ADAPTATEUR
- Polyacétal noir
- Caractéristiques principales : haute résistance mécanique et aux chocs, très bon isolant électrique.
- Visserie inoxydable :
  - vis VTTC PZ Ø 2,9 x 9,5
  - vis VTTF PZ Ø 2,9 x 19

CABLING
HO7 RNF cable 2 x1.5 (Class II) 3 G1.5 (Class I)

SUPPLY AND CONNECTION BASE
- *Fiber glass reinforced, high endurance thermoplastic, black.*
- *Fire resistance class UL94-VO*
- *Approval UL n°E 311 51*
- *Nickel-plated brass coupling ring*
- *Stainless steel coupling spurs*
- *Snap-lock resistant to 500 plug in /out*
- *Temperature class: -55°C, +125°C*
- *Insulation resistance: 5000 M ohms min*
- *Voltage resistance test: 2000 VAC*
- *Protection level to Din 400 50, P 66 when connected*
- *Nominal voltage: 250V*
- *Max. current allowed: 10A*

ADAPTOR
- *Polyacétal noir n Black polyacetal*
- *Main characteristics: high mechanical resistance, high shock resistance, very good electrical insulation.*
- *Stainless steel screws: VTTC PZ Ø 2.9x9.5 n VTTF PZ Ø 2.9x19*

DESCRIPTIF DE MONTAGE
INSTALLATION DESCRIPTION

LE KIT EST COMPOSÉ DE DEUX ÉLÉMENTS
- une partie connecteur à fixer sur le mât, longueur de câble : 7 m
- une partie raccordement pour illuminations, longueur de câble : 2,5 m
- Le KIT est livré complet dans son emballage.

MODE DE FIXATION

1 Effectuer un percement de Ø 22 dans le mât afin de placer le connecteur. Il est recommandé d'effectuer le percement avec un foret étagé, pour obtenir un Ø précis.

2 Insérer en force le connecteur dans le trou grâce à la bouterolle, maintenir celui-ci contre le support et fixer le tout grâce à la vis de maintien de la chaînette.

THE KIT CONSISTS OF TWO ELEMENTS
- *A connector to be fixed to the pole, cable length: 7m*
- *Plug for connecting the illumination, cable length: 2.5 m*
- *The KIT is supplied complete*

FIXING METHOD

1 *Drill a 22mm dia. hole in the pole for fitting the connector. It's recommended to use a stepped drill so as to achieve an accurate diameter.*

1 *Force the connector into the hole using a riveter's punch, hold it against the pole and fix the whole assembly with the chain retention screw.*

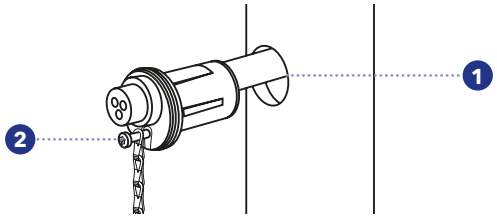

Connecteur fermé
Connector closed

Connecteur ouvert
Connector open

Connecteur branché
Connector pluged

DÉSIGNATION *DESCRIPTION*		RÉFÉRENCE *REFERENCE*
Kitilum classe 1	*Kitilum class 1*	6880001001
Kitilum classe 2	*Kitilum class 2*	6880001011
Kit sono	*Sono kit*	6880001151
Outillage Bouterolle - /kitilum	*Riveter's punch*	6880001031
Outillage Foret étagé - 10-22mm	*Stepped drill tool 10-22mm*	6880001041
IDIL 10 interrupteur différentiel	*IDIL 10 Differential Switch*	150534

ACCESSOIRES
ACCESSORIES

INTERRUPTEUR DIFFÉRENTIEL IDIL À RÉARMEMENT AUTOMATIQUE

- Protection par coupure galvanique bipolaire (protection de la phase et du neutre).
- Fonction de réarmement automatique préprogrammé assurant la continuité de service en cas de défaut passager.
- Le module électronique permet de piloter 3 tentatives de réenclenchement (10 sec., 2 min., 1h).
- IP 2x.
- Capacité de charge 16 A.
- Bouton test.
- Connexion pré-câblée.
- IDIL est clipsable dans un coffret Sector médium classe II.

IDIL DIFFERENTIAL SWITCH FOR RE-ARMING AUTOMATICALLY

- *Protection via bi-pole galvanic cut-off (protecting Live and Neutral)*
- *Pre-programmed automatic re-arming function ensuring continuity of service in the event of a transient failure*
- *Adding an electronic module enables 3 reinitiation attempts to be made (10 seconds, 2 minutes, 1 hour)*
- *IP 2x*
- *Load capacity 16 A n*
- *Test button*
- *Pre-cables connection*
- *IDIL can be clipped into a Medium Sector.*

BOUTEROLLE

Outil permettant d'insérer en force le connecteur dans le mât lors de l'installation.

RIVETER'S PUNCH

A tool enabling the connector to be forced into the pole during installation.

FORET ÉTAGÉ

4-22 mm permettant un perçage précis du support.

4-22 MM STEPPED DRILL

Enabling the pole to be drilled precisely.

KITSONO

Le KITSONO permet la connexion d'un haut parleur. Les lettres « HP » sont gravées sur la bague d'accouplement.

KITSONO

The connection kit KITSONO allows to connect a loudspeaker. Letters "HP" on the coupling ring.

CONSEIL
ADVICE

Lors de la pose du Kitilum sur un mât, il est recommandé d'appliquer une peinture riche en zinc au niveau du perçage et de vérifier que la résistance au vent du support permet l'installation d'un motif lumineux (Poids/surface au vent).

Discret toute l'année
Discreet all year long

When fixing the Kitilum to an existing pole, it is recommended to apply a zinc rich paint on the drill hole and check that the pole can withstand an illuminated sign (weight/windage area).

Pendant les fêtes
During festivals

Interrupteur différentiel IDIL
IDIL differential switch

Foret étagé
Stepped drill

Embouts démontables, cache-semelle et kit de basculement
Removable spigots, base cover and tilting kit

Ils assurent la liaison de l'extrémité du fût ou de la crosse avec un luminaire ou un projecteur.
They are used to link the end of a pole or cross-piece to a light fixture or floodlight.

Embout démontable lisse
Removable smooth spigot

Pour fûts ou crosses de diamètre nominal 60 ou 62, calibrés à l'intérieur. Dimensions disponibles : 42, 60, 76, 89, 108. Idem pour fûts ou crosses de diamètre nominal 76 ou 78, calibrés à l'intérieur. Idem pour fûts ou crosses de diamètre nominal 89, calibrés à l'intérieur.

For diameter 60 or 62, inside calibrated. Available dimensions: 42, 60, 76, 89, 108. Same for nominal diameter 76 or 78, inside calibrated. Same for nominal diameter 89, inside calibrated.

Embout démontable lisse
Removable smooth spigot

Pour mâts TC 89, STEPAC.

For TC 89, STEPAC shafts.

Embout démontable fileté
Removable threaded spigot

Pour fûts ou crosses de diamètre nominal 60 ou 62, calibrés à l'intérieur.

For top diameter 60 or 62, inside calibrated.

Embout démontable taraudé
Removable tapped spigot

Pour fûts ou crosses de diamètre nominal 60 ou 62, calibrés à l'intérieur.

For top diameter 60 or 62, inside calibrated.

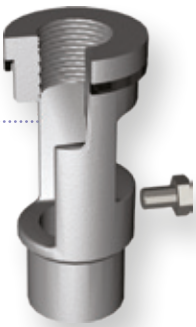

Cache-semelle
Base cover

Finition aluminium brut ou thermolaquée.
Available in raw aluminium finish or in a RAL colour of your choice.

Kit de basculement
Tilting kit

Adapté pour les hauteurs jusqu'à 4 mètres. Permet de ramener à hauteur d'homme l'ensemble de l'équipement de tête par basculement de la semelle.

Suitable for heights up to 4 meters. Enables all the head equipment to be brought down to human heightby tilting the flange plate.

DÉSIGNATION *DESCRIPTION*		POUR DIAMÈTRE *FOR DIAMETER* (mm)	RÉFÉRENCE *REFERENCE*	
			BRUT *RAW*	THERMOLAQUÉ *HEAT-LACQUERED*
Embout 42 x 100mm - acier	*Spigot 42x100mm - steel*	89	6881011153	6881011152
Embout 60 x 100mm - acier	*Spigot 60x100mm - steel*	89	6881011413	6881011412
Embout 76 x 100mm - acier	*Spigot 76x100mm - steel*	89	6881011213	6881011212
Embout 42 x 100mm - acier	*Spigot 42x100mm - steel*	60-62	6881010273	6881010272
Embout 49 x 100mm - acier	*Spigot 49x100mm - steel*	60-62	6881010373	6881010372
Embout 76 x 100mm - acier	*Spigot 76x100mm - steel*	60-62	6881010773	6881010772
Embout 108 x 140mm - acier	*Spigot 108x100mm - steel*	60-62	6881012173	6881012172
Embout fileté 3/4" x 30 - alu Emerisé	*Threaded spigot 3/4" x 50mm - aluminium*	60-62	6881020201	-
Embout fileté 1" x 50 - alu Emerisé	*Threaded spigot 1" x 50mm - aluminium*	60-62	6881020211	-
Embout fileté 1"1/4 x 50 - alu Emerisé	*Threaded spigot 1"1/4 x 50mm - aluminium*	60-62	6881020221	-
Embout taraudé 1" - alu Emerisé	*Tapped spigot 1" - aluminium*	60-62	6881025311	-
Embout taraudé 3/4" - alu Emerisé	*Tapped spigot 3/4" - aluminium*	60-62	6881025301	-
Embout 60 x 100mm - acier	*Spigot 60x100 - steel*	76	6881012643	6881012642
Embout 60 x 100mm - acier	*Spigot 60x100 - steel*	89	6881012383	6881012382
Embout 76 x 100mm - acier	*Spigot 76x100 - steel*	89	6881012513	6881012512
Kit de basculement E200 - acier	*Hinged kit E200 - steel*	-	153607	-
Cache-semelle pour mât rond-conique Ø89 à 105 mm	*Base cover for Ø89 to 105 mm round-conical mast*	-	199032	199032P
Cache-semelle pour mât rond-conique Ø106 à 121 mm	*Base cover for Ø106 to 121 mm round-conical mast*	-	199033	199033P
Cache-semelle pour mât rond-conique Ø122 à 137 mm	*Base cover for Ø122 to 137 mm round-conical mast*	-	199034	199034P
Cache-semelle pour mât rond-conique Ø138 à 153 mm	*Base cover for Ø138 to 153 mm round-conical mast*	-	199035	199035P
Cache-semelle pour mât octo-conique Ø156 mm	*Base cover for Ø156 mm octogonal-conical mast*	-	199077	198966P

Consoles
Bracket

Consoles en acier galvanisé pour luminaires à emmanchement latéral. Elles sont disponibles en 3 diamètres différents : 42, 49 et 60 mm et 6 saillies comprises entre 0,5 mètre et 2,50 mètres.

Galvanized steel brackets for lanterns with side fitting, available in 3 different diameters: 42, 49 and 60mm and with 6 different projections from 0.50 to 2.50m.

Console murale
Wall bracket

Console polyvalente pour luminaires à emmanchement latéral. Fixation murale par deux trous Ø 15 mm ou par collier universel.

Multi-purpose brackets for lanterns with side fitting. Fixed to the wall via two 15mm-diameter holes or a universal collar.

DIAMÈTRE *DIAMETER* (mm)	SAILLIE *PROJECTION* (m)	INCLINAISON *TILT* (°)	POIDS *WEIGHT* (kg)	RÉFÉRENCE *REFERENCE*
CONSOLE ID 84 / *BRACKET ID 84*				
42	0,5	5	2	7232630113
42	1	5	3,3	129684
49	0,5	5	2,35	7232630223
49	1	5	4	7232631043
49	1,5	5	5,65	7232631053

Console à patins
Skid-mounted brackets

Console à patins (x2) pour luminaires à emmanchement latéral. Fixation murale ou sur tout support grâce à 2 patins (fournis), trous de fixation Ø 15 mm ou installation par collier universel.

Skid-mounted brackets (x2) for lanterns with side fitting. Fixed to the wall or to any support via 2 skids (supplied), or via two 15mm-diameter fixing holes or via universal pole bands.

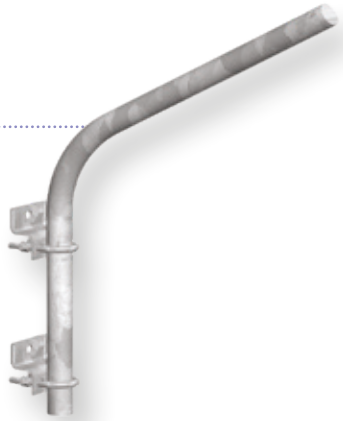

DIAMÈTRE *DIAMETER* (mm)	SAILLIE *PROJECTION* (m)	INCLINAISON *TILT* (°)	HAUTEUR *HEIGHT* (mm)	POIDS *WEIGHT* (kg)	RÉFÉRENCE *REFERENCE*
					GALVANISÉ *GALVANIZED*
ENSEMBLE CONSOLE B 200 / *BRACKET ASSEMBLY B 200*					
42	0,75	5	870	4,9	7232605113
42	1	5	940	5,7	7232605143
42	1,5	5	1100	7,1	7232605153
49	1	5	980	6,94	171269
49	1,5	5	1150	8,74	152514
49	2	5	1300	10,54	161612
ENSEMBLE CONSOLE B 750 / *BRACKET ASSEMBLY B 750*					
60	0,75	5	1300	7,4	7232613403
60	1	5	1400	8,6	7232613383
60	1,5	5	1800	11,9	129316
60	2	5	2200	15,3	156907
60	2,5	5	2360	17,6	160573

Crosses et crossettes
Brackets and mounting brackets

Les crosses DA et crossettes KC permettent le montage des lanternes en position latérale et déporte la source lumineuse au dessus de la chaussée en conservant la hauteur nominale du mât droit. L'inclinaison est de 5°.

The brackets DA and mounting brackets KC allow the lateral mounting of side entry lantern at a definite distance from the axis of the straight pole with the same nominal height. Titling angle: 5°.

Simple crossette KC
Single bracket KC

Saillie 500 mm
Outreach 500 mm

Simple crosse DA
Single bracket DA

Saillie 1000 mm - 2000 mm
Outreach 1000 mm - 2000 mm

Double crossette KC
Double bracket KC

Saillie 500 mm
Outreach 500 mm

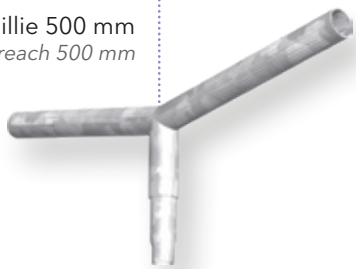

Double crosse DA
Double bracket DA

Saillie 1000 mm - 2000 mm
Outreach 1000 mm - 2000 mm

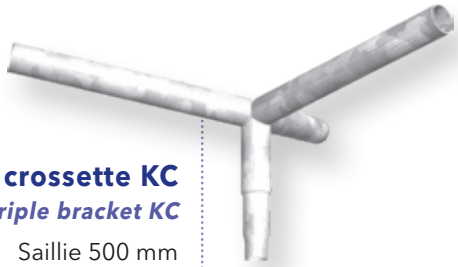

Triple crossette KC
Triple bracket KC

Saillie 500 mm
Outreach 500 mm

Quadruple crossette KC
Quadruple bracket KC

Saillie 500 mm
Outreach 500 mm

AUTRE CROSSETTE
OTHER BRACKET

La crossette piéton
The pedestrian bracket

Se fixe en applique sur le fût ou en façade I
Type SC I Inclinaison 5° I Saillie 500 mm

Applied on a pole or a frontage I SC Type I Tilting angles of 5°, 10°, 15° I Outreach 500 mm

TYPE DE CROSSE *TYPE OF BRACKET*	SAILLIE *OUTREACH* (m)	INCLINAISON *TILT* (°)	POUR FÛT DIAMÈTRE *FOR SHAFT DIAMETER* (mm)	RÉFÉRENCE *REFERENCE*	
				GALVANISÉ OU EMERISÉ *GALVANIZED OR BRUSHED*	THERMOLAQUÉ *HEAT-LACQUERED*
CROSSE TUBULAIRE CASSÉE KC - ACIER GALVANISÉ *TUBULAR BRACKET BROKEN KC - GALVANIZED STEEL*					
Simple	0,5	5	60-62	6880881103	6880881102
Double	0,5	5	60-62	6880882143	6880882142
Triple	0,5	5	60-62	6880883103	6880883102
Quadruple	0,5	5	60-62	6880884113	6880884112
CROSSE TUBULAIRE CASSÉE KC - ALUMINIUM *TUBULAR BRACKET BROKEN KC - ALUMINIUM*					
Simple	0,5	5	60	7507301181	7507301182
Double	0,5	5	60	7507302181	7507302182
Triple	0,5	5	60	7507303181	7507303182
Quadruple	0,5	5	60	7507304181	7507304182
CROSSE TUBULAIRE CASSÉE DA - ACIER GALVANISÉ *TUBULAR BRACKET BROKEN DA - GALVANIZED STEEL*					
Simple	1	5	60	6107141753	6107141752
Simple	1,5	5	60	6107141643	61071416432
Simple	2	5	60	6107141603	6107141602
Double	1	5	60	6107142533	6107142532
Double	1,5	5	60	6107142733	6107142732
Double	2	5	60	6107147623	6107147622
CROSSE/U PIÉTON - ALUMINIUM *PEDESTRIAN BRACKET - ALUMINUM*				ALUMINIUM BRUT *RAW ALUMINIUM*	THERMOLAQUÉ *HEAT-LACQUERED*
Simple	0,5	5	60	7507305161	7507305162

Sur demande, crossettes ø 76 et ø 89. Possibilité sur demande d'autres inclinaisons.
On request, brackets Ø 76 and Ø 89. Possibility of other inclinations on request.

Traverses
Crossbar

Éclairage sur une ou deux faces. En acier galvanisé. Longueurs disponibles : 400, 1100, 1500 et 2200 mm droites et cintrées. Fixation au mât par 1 ou 2 brides.

Lighting on one or both sides. Galvanized steel. Available length: 400,1100,1500 and 2200 mm straight and curved. Mast attachment with 1 or 2 flanges.

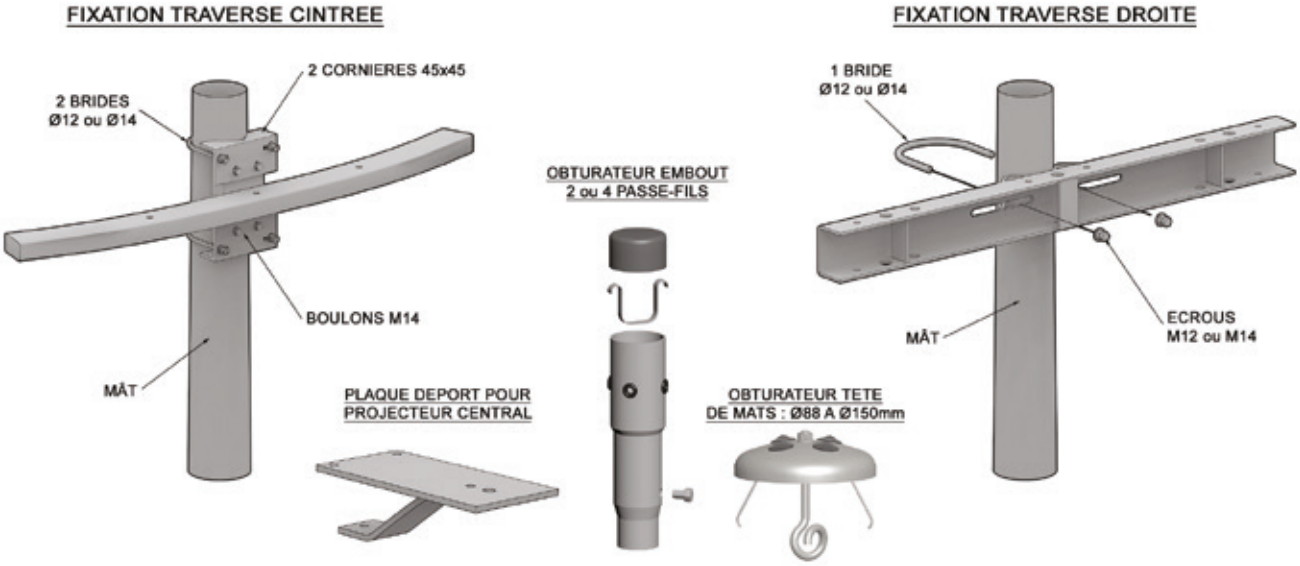

DÉSIGNATION *DESCRIPTION*	NB DE BRIDES *NO. OF U-BOLT* (fixation)	LONGUEUR *LENGTH* (mm)	RÉFÉRENCE *REFERENCE*	
			GALVANISÉ *GALVANIZED*	THERMOLAQUÉ *HEAT-LACQUERED*
TRAVERSES À BRIDES DROITES (ACIER GALVANISÉ) *RIGHT FLANGES CROSSBAR (GALVANIZED STEEL)*				
Traverse TR X 400 - 1 projecteur - fix. directe *Crossarm TR X 400 - 1 floodlight - fix. directe*	1	400	7101385013	7101385012
Traverse TR X 1100 - 2-5 projecteurs - fix. directe *Crossarm TR X 1100 - 2-5 floodlights - fix. directe*	1	1100	7101385023	7101385022
Traverse TR X 1550 - 2-5 projecteurs - fix. directe *Crossarm TR X 1550 - 2-5 floodlights - fix. directe*	1	1550	7101385033	7101385032
Traverse TR X 1550 - 2 brides 2-5 projecteurs - fix. directe *Crossarm TR X 1550 - 2 U-bolt 2-5 floodlights - fix. directe*	2	1550	7101385043	7101385042
Traverse TR X 2200 - 2 brides 2-5 projecteurs - fix. directe *Crossarm TR X 2200 - 2 U-bolt 2-5 floodlights - fix. directe*	2	2200	7101381943	7101381942

DÉSIGNATION *DESCRIPTION*	LONGUEUR *LENGTH* (mm)	RÉFÉRENCE *REFERENCE*	
		GALVANISÉ OU BRUT (ALU) *GALVANIZED*	THERMOLAQUÉ *HEAT-LACQUERED*
TRAVERSES CINTRÉES (ACIER GALVANISÉ) ***CURVED CROSSBAR (GALVANIZED STEEL)***			
Traverse TC cintrée X 1100 *TC curved crossarm X 1100*	1100	162351	162351P
Traverse TC cintrée X 1551 *TC curved crossarm X 1551*	1551	162352	162352P
Traverse TC cintrée X 1552 *TC curved crossarm X 1552*	1552	162353	162353P
Traverse TC cintrée X 2200 *TC curved crossarm X 2200*	2200	162354	162354P
Traverse TC cintrée X 3000L *TC curved crossarm X 3000L*	3000	158957	158957P
BRIDES ***U-BOLTS***			
Bride circulaire D12 sur fût diam 60/68mm - acier galvanisé *U-bolt D12 for column diameter 60/68mm - galvanized steel*	-	6880310703	-
Bride circulaire D12 sur fût diam 68/83mm - acier galvanisé *U-bolt D12 for column diameter 68/83mm - galvanized steel*	-	6880310713	-
Bride circulaire D14 sur fût diam 85/115mm - acier galvanisé *U-bolt D14 for column diameter 85/115mm - galvanized steel*	-	6880310693	-
Bridage pour traverse cintrée sur fût diam 60/62 mm *Mounting kit for curved crossarm for column diameter 60/62mm*	-	162375	PRÉVOIR 2 BRIDAGES PAR TRAVERSE *2 MOUNTAIN KITS PER CURVED CROSSARM ARE REQUIRED*
Bridage pour traverse cintrée sur fût diam 62/76 mm *Mounting kit for curved crossarm for column diameter 62/76mm*	-	162376	
Bridage pour traverse cintrée sur fût diam 76/99 mm *Mounting kit for curved crossarm for column diameter 76/99mm*	-	148500	
Bridage pour traverse cintrée sur fût diam 99/120 mm *Mounting kit for curved crossarm for column diameter 99/120mm*	-	148501	
Bridage pour traverse cintrée sur fût diam 120/134 mm *Mounting kit for curved crossarm for column diameter 120/134mm*	-	148502	
Bridage pour traverse cintrée sur fût diam 134/181 mm *Mounting kit for curved crossarm for column diameter 134/181mm*	-	148503	
Bridage pour traverse cintrée sur fût diam 181/209 mm *Mounting kit for curved crossarm for column diameter 181/209mm*	-	150074	
ACCESSOIRES TÊTE DE MÂT ***HEADMAST ACCESSORIES***			
Plaque déport pour projecteur central sur traverse à 1 bride *Central floodlight support - for crossarm with 1 U-bolt - galvanized steel*	-	118449	118449P
Plaque déport pour projecteur central sur traverse à 2 brides *Central floodlight support - for crossarm with 2 U-bolts - galvanized steel*	-	118451	118451P
Support projecteur central - traverse cintrée 1551 ou 1552 ou 2200mm *Central floodlight support - for curved crossarm 1551 or 1552 or 2200mm*	-	178168	178168P
Support projecteur central - traverse cintrée 1100 ou 3000mm *Central floodlight support - for curved crossarm 1100 or 3000mm*	-	162750	162750P
Obturateur embout/2pf + bp - sur fût acier diam 60-62mm alu émerisé *Pole cap for colum diameter 60/62mm - 2 cable grommets*	-	6880414241	6880414242
Obturateur embout/4pf + bp - sur fût acier diam 60-62mm alu émerisé *Pole cap for colum diameter 60/62mm - 4 cable grommets*	-	126018	126018P
Obturateur embout/4pf + bp - sur fût acier diam 76 mm acier galvanisé *Pole cap for colum diameter 76mm - 4 cable grommets*	-	6880413523	6880413522
Obturateur embout/4pf qc - sur fût acier diam 88-115mm alu émerisé *Pole cap for colum diameter 88/115mm - 4 cable grommets*		6880411501	6880411502

Arceau de protection
Protection arch

Arceau en acier galvanisé ou thermolaqué permettant de protéger les candélabres des chocs éventuels des véhicules.
Arch protecting poles from vehicle chocs.

DESCRIPTIF TECHNIQUE
TECHNICAL DESCRIPTION

ARCEAU 1
Arceau en acier galvanisé ou thermolaqué permettant de protéger le mât des chocs éventuels.
Cet arceau ouvert de diamètre 49 et de hauteur 1200 mm est à fixer dans le sol autour du mât.

ARCH 1
Galvanized or powder coated arch protecting poles from vehicle chocs. 1200 mm high, diameter 49 mm to install into the ground around the pole.

Arceau 1 Ø 49
Arch 1 Ø 49

ARCEAU 2
Arceau en acier galvanisé à chaud ou thermolaqué, constitué de demi-coquilles de diamètre 60 à fixer dans le sol.
Cet ensemble s'installe autour du mât à protéger et permet un remplacement très simple.

ARCH 2
Galvanized or powder coated arch, tow half-shelves diametre 60 mm to install into the ground around the pole. Easy to remove.

Arceau 2 Ø 60
Arch 2 Ø 60

DÉSIGNATION *DESCRIPTION*	DIAMÈTRE *DIAMETER* (mm)	HAUTEUR TOTALE *HEIGHT* (mm)	LARGEUR D'OUVERTURE *OPEN WIDTH* (mm)	PROFONDEUR *DEPTH* (mm)	RÉFÉRENCE *REFERENCE*	
					GALVANISÉ *GALVANIZED*	THERMOLAQUÉ *HEAT-LACQUERED*
Arceau 1	49	1200	500	524	6880001133	6880001132
Arceau 2	60	1200	Ø intérieur 450	-	6880001143	6880001142

Tiges candélabres et mâts droits

Bolt for poles and straight mast

Les tiges de scellement sont réalisées en acier haute adhérence B500B selon NF A 35-080-1.

Anchor bolts are produced in hight adherence steel B500B according NF A 35-080-1.

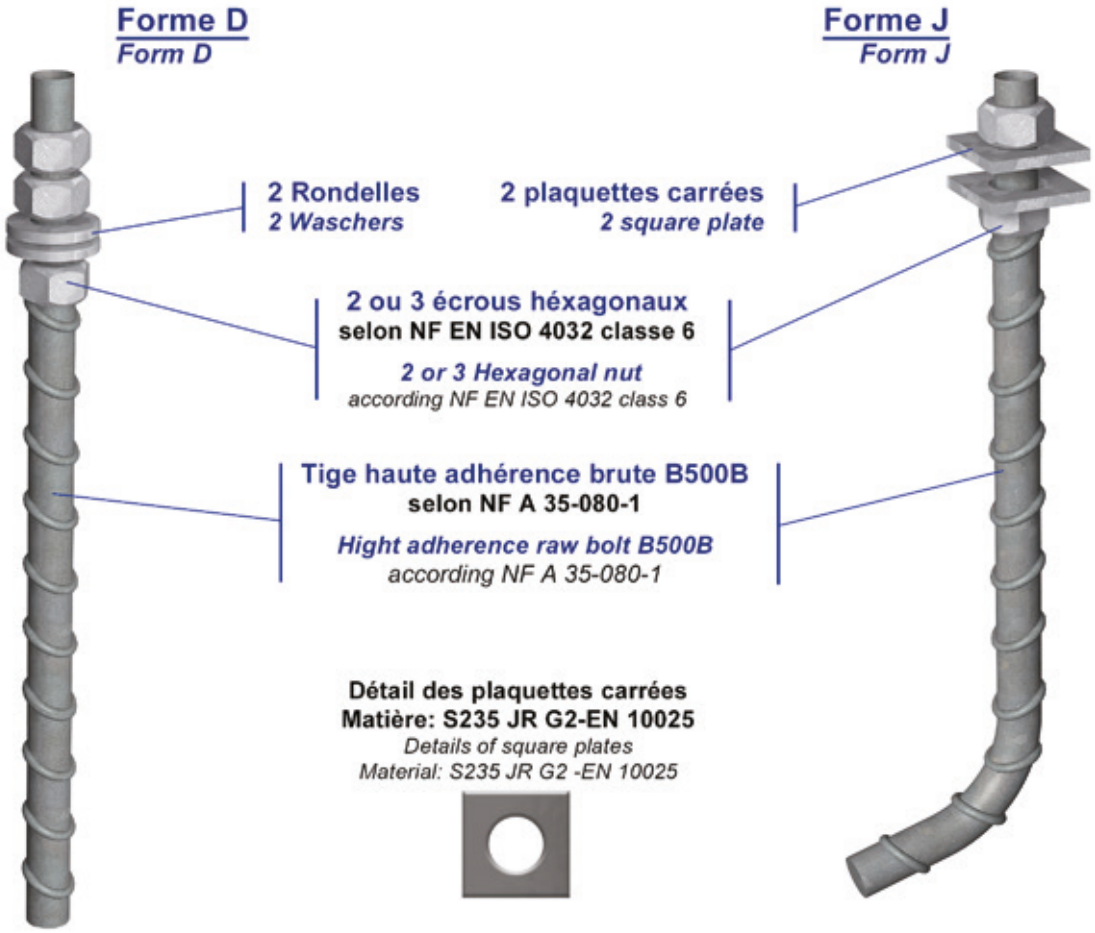

VERSION	DIAMÈTRE *DIAMETER* (mm)	PARTIE FILETÉE *THREADED PART* (mm)	LONGUEUR *LENGTH* (mm)	FORME *FORM*	FINITION *FINISH*	RÉFÉRENCE *REFERENCE*
16/14	16	14	300	J	Brut	6880141441
20/18	20	18	400	J	Brut	6880141841
25/24	25	24	600	J	Brut	6880142461
24 x 820	25	24	820	Droite	Brut	6880130551
30 x 1070	32	30	1070	Droite	Brut	6880130561
39 x 1380	40	39	1380	Droite	Brut	6880130571

Porte universelle de remplacement
Universal substitute door

DÉSIGNATION *DESCRIPTION*	POUR DIAMÈTRE DE MÂT *FOR POLES' DIAMETER* (mm)	RÉFÉRENCE *REFERENCE*	
		EMERISÉ *BRUSHED*	THERMOLAQUÉ *HEAT-LACQUERED*
Porte de remplacement recouvrante / aluminium *Recovering substitute door - aluminium*	120	6880401191	6880401192
Porte de remplacement recouvrante / aluminium *Recovering substitute door - aluminium*	150	6880401201	6880401202
Porte de remplacement recouvrante / aluminium *Recovering substitute door - aluminium*	188/200	6880401211	6880401212

NOTES

CROQUIS

PETITJEAN SAS : CONDITIONS GÉNÉRALES DE VENTE

ARTICLE 1 - PRINCIPE ET APPLICATION DES CONDITIONS GÉNÉRALES DE VENTE

Le vendeur, la SAS PETITJEAN, est dénommé ci-après PETITJEAN dans le présent document ; celui qui achète les produits ou commande des travaux à façon à PETITJEAN est dénommé le Client. Toute souscription de commande par le Client doit faire l'objet d'une acceptation expresse de PETITJEAN qui sera formalisée par renvoi d'un accusé de réception de commande par le siège de PETITJEAN. Les prix, renseignements et spécificités techniques indiqués sur les catalogues, brochures et barèmes sont donnés à titre indicatif et ne sont pas de nature contractuelle sauf si elles sont visées expressément dans la commande. Dans un souci constant d'amélioration de la performance et de la qualité, PETITJEAN se réserve le droit d'apporter des modifications aux caractéristiques des articles qui y figurent, sans pour autant que PETITJEAN soit tenue d'y procéder sur les articles livrés ou sur ceux en cours de commande. Le Client reconnaît avoir pris connaissance des présentes conditions générales et les accepte comme faisant partie du contrat pour tout achat de produits ou commande de travaux à PETITJEAN. Les présentes conditions générales de vente sont annexées aux devis, accusés de réception de commandes et factures.

Toute souscription de commande auprès de PETITJEAN emporte l'adhésion pleine et entière du Client aux présentes conditions générales de vente et renonciation de sa part à ses propres conditions générales d'achat. L'acceptation des offres d'un devis implique également l'adhésion pleine et entière aux présentes conditions, ainsi que les conditions techniques définies dans l'offre.

ARTICLE 2 - OFFRE

Le délai d'option de nos offres préalables et devis est de 1 mois. La fourniture comprend exactement et uniquement le matériel spécifié dans l'offre préalable ou dans le devis. Le contrat de vente n'est validé que sous réserve d'acceptation expresse par PETITJEAN de la commande par l'envoi d'un accusé de réception.

ARTICLE 3 – COMMANDES

À défaut de contestation par le Client, sous 48 heures, de notre accusé de réception de commande, les termes et conditions stipulés sur cet accusé de réception sont réputés acceptés. Le minimum de facturation et franco pour les accessoires colliers et le feuillard est fixé à deux cent cinquante euros (250 € euros HT). Pour toute commande de mâts en France métropolitaine comprise entre zéro euros hors taxes (0€ euros HT) et deux cent cinquante euros hors taxes (250€ euros HT), des frais de transport d'un montant de cent euros hors taxe (100€ euros HT) seront dus. Pour toute commande de mâts en France métropolitaine comprise entre deux cent cinquante et un euros hors taxes (251€ euros HT) et quatre cent quatre vingt dix neuf euros hors taxes (499€ euros HT), des frais de transport d'un montant de quatre vingt euros hors taxes (80€ euros HT) seront dus. Toute expédition partielle des tiges de scellement en France métropolitaine à la demande expresse du Client donnera lieu à des frais d'expédition de quatre-vingt euros hors taxes (80€ euros HT). Les livraisons sur les îles de France metropolitaine situées dans l'océan Atlantique, la Manche et la mer Méditerranée (notamment en Corse) font l'objet de conditions particulières, notamment concernant les délais et les coûts de livraison liés à la traversée maritime. Pour les livraisons sur les îles mentionnées précédemment, PETITJEAN assure la livraison jusqu'au transitaire sur le continent. Les frais liés à la livraison sur les îles feront l'objet d'un devis supplémentaire. Si refus du devis, le client se chargera du transfert et de la livraison au point final. Toute annulation de commande donnera lieu au paiement des prestations déjà effectuées par PETITJEAN, auquel s'ajoute une indemnité forfaitaire de résiliation ne pouvant être inférieure à dix pour cent (10%) du montant hors-taxes de la valeur totale des travaux commandés.

ARTICLE 4 - PRIX

Nos prix s'entendent hors taxes et nets de tout escompte. Tout impôt, taxe, droit ou autre prestation à payer en application des règlements français ou d'un pays de transit sont à la charge du Client. Leur nature (ferme ou révisable) et leur montant sont précisés dans les conditions particulières lors de la commande. Toutefois, en cas d'augmentation du prix des matières premières zinc et / ou acier égale ou supérieure à 15% entre la date de la commande et celle de la livraison, PETITJEAN se réserve la faculté de répercuter l'impact de cette augmentation sur le prix stipulé lors de la commande. Pour toute livraison hors de France, nos prix n'incluent pas les droits d'importation, les frais de douane, de transport et d'assurance, ni aucun impôt ou taxe, ni tout prélèvement exceptionnel et/ou temporaire pouvant être effectué par l'administration du pays concerné à l'occasion de l'importation.

ARTICLE 5 - LIVRAISON - RÉCEPTION

Les délais de livraison courent à partir de la plus tardive des dates suivantes :

(i) celle de l'accusé de réception de commande, (ii) celle où est parvenue à PETITJEAN la totalité des renseignements nécessaires pour fournir la commande, (iii) celle de l'acompte que le Client s'est engagé à payer, (iv) celle ou les fournitures que le Client s'est engagé à remettre ont été reçues par PETITJEAN. Les retards de livraison ne
peuvent justifier l'annulation de la commande.

Quelles que soient les modalités de paiement du transport, les livraisons sont toujours réputées effectuées dans nos usines ou magasins sauf stipulation expresse contraire. Toute livraison est donc considérée comme effectuée soit par simple avis de mise à disposition dans nos usines ou magasins, soit par la délivrance du matériel dans nos usines ou magasins à un expéditeur ou transporteur.

La livraison effectuée, tout risque est assumé par le transporteur ou par le Client à qui il appartient de vérifier les expéditions à l'arrivée et d'exercer s'il y a lieu les recours contre les transporteurs même si l'expédition a été faite franco. Toutes les opérations de transport, assurance, douane, octroi, manutention, amenées à pied d'oeuvre, sont à la charge et aux frais, risques et périls du Client.

Les délais de livraison sont donnés à titre indicatif et ne peuvent engager la responsabilité de PETITJEAN, ni donner lieu à des dommages intérêts ou pénalités de retard, ou à l'annulation des commandes en cours, indemnités sauf accord spécial stipulé dans l'accusé de réception de commandes PETITJEAN. PETITJEAN ne peut être tenu pour responsable des retards provenant du fait d'autres entreprises.

Après livraison et sans réserve émise sur le Bon de livraison (« BL ») de la part du Client, celui-ci dispose d'un délai de trois (3) jours pour se manifester auprès de PETITJEAN par lettre recommandée avec accusé de réception, Dans le cas de réserve émise sur le BL, le Client dispose d'un délai de huit (8} jours pour se manifester auprès de PETITJEAN par lettre recommandée avec accusé de réception. Tout retour de marchandises est subordonné à un accord écrit de PETITJEAN et devra être effectué dans les huit jours ouvrés de cet accord et être adressé franco au magasin expéditeur. PETITJEAN se réserve le droit, à la réception, d'accepter le retour de marchandises ou de le refuser si celles-ci ne sont pas dans un état conforme et à ce moment de fixer le montant de l'avoir. Si l'avis de mise à disposition n'est pas suivi d'expédition ou d'enlèvement des marchandises dans les 30 jours par instruction du Client, les produits seront facturés et stockés aux risques du Client et à ses frais sur la base de un demi pourcent (0.5%) par semaine de la valeur hors taxe du montant de la commande toutes taxes comprises, PETITJEAN déclinant toute responsabilité subséquente à cet égard.Si le Client n'a pas pris les dispositions nécessaires et suffisantes à l'enlèvement ou à l'expédition de la marchandise 1 (un) an et 1 (un) jour après le délai initial, PETITJEAN sera dégagé de plein droit de tout engagement vis-à-vis de ce matériel et envers le Client.

PETITJEAN sera dégagé de plein droit de tout engagement relatif au délai de livraison en cas de force majeure ou d'événements tels que lock-out, grèves, épidémie, guerre, réquisition, incendie, intempéries, catastrophes naturelles, accidents d'outillage, retard dans les transports ou tout autres cas amenant un chômage partiel pour PETITJEAN. En cas de clause spéciale insérée dans l'accusé de réception PETITJEAN, des pénalités de retard encourues par PETITJEAN par rapport au délai contractuel pourront être appliquées, pour chaque semaine entière de retard à partir de la fin de la troisième semaine une pénalité de un demi pourcent (0.5%) par semaine avec un cumul maximum de cinq (5%) de la valeur en atelier ou en magasin du matériel dont la livraison est en retard. Ces pénalités ont un caractère de dommages et intérêts forfaitaires et libératoires, exclusif de toute autre forme de réparation.

ARTICLE 6 - ORDRE DE MODIFICATION

Toute demande de travaux supplémentaires et toute demande de modification de la commande initiale devra être notifiée par écrit par le Client. Tout changement ou modification du contrat donnera lieu à une nouvelle étude et à l' établissement d'un nouveau devis, et fera l'objet de la signature d'un avenant de modification dûment signé par les parties. En aucun cas, les conditions pour des fournitures additionnelles ne peuvent préjudicier à celles de la commande initiale.

ARTICLE 7 - RÉSERVE DE PROPRIÉTÉ
Les marchandises font l'objet d'une réserve dite de propriété: la propriété des biens vendus ne sera transférée au Client qu'une fois effectué le paiement intégral du prix, des frais et des accessoires. En attente du paiement effectif du prix, et malgré la présente clause de réserve de propriété, le risque afférent aux marchandises est transféré à partir de la livraison comme précisé à l'article 5 - LIVRAISON - RÉCEPTION. Le paiement est réalisé à l'encaissement effectif du prix et non par la simple remise d'un titre de paiement.
CONDITIONS DE PAIEMENT ET INTERETS CONTRACTUEL
Les paiements se font uniquement en euros et à notre siège social à l'adresse suivante : PETITJEAN SAS - 52, avenue Maréchal Leclerc - CS60010 10121 SAINT-ANDRÉ-LES-VERGERS - CEDEX France.
En cas d'enlèvement des marchandises par le Client ou son transporteur, le paiement est comptant à l'enlèvement. Dans les autres cas, pour toute commande inférieure ou égale à cinq cents euros (500€), le paiement à réception de la facture s'applique de plein droit. Au-delà, le paiement est à 30 jours de la livraison par traite acceptée net sans escompte envoyée au siège de PETITJEAN au plus tard 15 jours avant l'échéance de l'échéance, sans que leur présentation au domicile de l'acquéreur ne constitue novation ou dérogation à la clause attributive de juridiction ci-après.
Toute vente à destination de l'étranger doit faire l'objet d'un accord particulier sur le mode de paiement. Tout défaut de paiement à une échéance, après mise en demeure par lettre recommandée avec accusé de réception demeurée infructueuse huit jours après son envoi, entraîne la déchéance du terme en cas de paiement échelonné et pour tout autre contrat du même Client.
En cas de commande à exécution successive, si l'une des échéances est impayée, PETITJEAN se réserve le droit, par simple notification écrite au Client, de suspendre les commandes en cours pour exiger des garanties de paiement et de bonne exécution de ses engagements par le Client ou pour résilier le solde de la commande ou du marché, si les garanties ne sont pas fournies ou paraissent insuffisantes à PETITJEAN. Toute somme impayée à l'échéance portera intérêt contractuel au taux légal et une indemnité forfaitaire pour frais de recouvrement sera due à hauteur de quarante euros (40€). Les intérêts produits se capitaliseront à chaque échéance annuelle. Les intérêts sont dus par le Client de plein droit à compter de l'échéance des factures. En cas d'exécution partielle du contrat, le paiement demeure exigible sur les prestations partiellement exécutées.

ARTICLE 8 - ACOMPTE
PETITJEAN se réserve le droit d'exiger le paiement d'un acompte de 30% de la valeur totale de la commande à compter de la signature de celle-ci, en fonction de la nature des prestations de service à réaliser.

ARTICLE 9 - PROPRIÉTÉ INTELLECTUELLE ET ARTISTIQUE
Les dessins, modèles, plans, devis et d'une façon générale les documents de toutes natures remis ou envoyés à la demande du Client sont la propriété exclusive de PETITJEAN et ne peuvent par conséquent être ni reproduits, ni communiqués, ni exécutés sans autorisation écrite et préalable de PETITJEAN. Ils devront être restitués à première demande de PETITJEAN et sans condition.

ARTICLE 10 - CLAUSE PÉNALE
Au cas où la créance de PETITJEAN reste impayée un mois après l'échéance, le Client sera de plein droit redevable à titre de clause pénale d'une somme équivalente à quinze pourcent (15%) du montant des sommes dues et au moins égale à cinq cents euros (500€). Toute annulation, résiliation ou résolution de contrat, quelle qu'en soit l'initiative, mais imputable au Client, entraîne obligation de ce dernier à réparation intégrale du préjudice subi par PETITJEAN. Le Client doit indemniser PETITJEAN par le paiement d'une somme qui ne peut être inférieure à trente pourcent (30%) pour un produit catalogue et à quatre-vingt pourcent (80%) pour un produit dérivé ou spécial du montant total hors taxes du contrat résilié ou annulé.

ARTICLE 11 - GARANTIES
Sauf indication contraire et expresse de la part du Client, le matériel commandé est présumé être utilisé au lieu de livraison. C'est donc par rapport à ce lieu de livraison que les caractéristiques techniques du matériel livré sont définies. Cette garantie ne s'applique qu'à des matériels installés selon les règles de l'art et si la qualité du sol el le dimensionnement du massif, de stockage, de maintenance et d'entretien ont été pris en compte dans les conditions de pose. Cette garantie ne s'applique qu'aux matériels livrés par le vendeur, aucune garantie ne sera consentie pour des matériels associés à d'autres composants. Garantie fabrication : 1 an - Garantie galvanisation : 1 an - Garantie peinture : 1 an. Elle débute à la date de livraison apposée sur le bon de livraison accepté et signé par le Client ou son représentant. Si, à la demande du Client, l'expédition du matériel déjà fabriqué en totalité est différée pour une cause indépendante de la volonté de PETITJEAN, la prolongation de la période de garantie ne peut excéder trois mois au-delà de la date de livraison initialement définie.La garantie de PETITJEAN est limitée à l'engagement de remédier par réfection ou remplacement à tout vice de conception, de matière ou de fabrication non conforme, qui lui serait signalé par le Client et constaté par PETITJEAN. Les pièces de remplacement ou les pièces refaites sont garanties dans les mêmes termes et conditions que le matériel d'origine et pour une nouvelle période égale à un an. Cette disposition ne s'applique pas aux autres pièces du matériel, dont la période de garantie est prorogée seulement d'une durée égale à celle pendant laquelle le matériel a été immobilisé. À défaut de convention particulière expresse, le choix, le contrôle et la destination des produits de PETITJEAN, ainsi que leur installation, incombent au Client, qui assume seul la responsabilité de leur adéquation au site et à l'usage auquel ils sont destinés.
La garantie de PETITJEAN sera exclue dans tes cas ci-après : vice provenant soit des matières fournies par le Client, soit d'une conception imposée par celui-ci, incident tenant à des cas fortuits ou de force majeure, remplacement ou réparation qui résulterait de l'usure normale du matériel, de détérioration ou d'accident ou incident provenant de négligence, défaut de surveillance, d'entretien et/ou d'installation défectueuse de ce matériel, pose d'accessoires supplémentaires ou inadaptés au mat et à son usage, en cas de modification des matériels par le Client. Dans ce cas, la garantie pourra être reconduite sur accord écrit de PETITJEAN après approbation de la modification. À peine de déchéance de la garantie, le Client doit : aviser PETITJEAN sans retard et par lettre recommandé avec accusé de réception des vices qu'il impute au matériel et en justifier, donner toute facilité à PETITJEAN pour procéder aux constatations nécessaires, s'abstenir, sauf dérogation écrite de PETITJEAN, d'effectuer lui-même ou de faire effectuer par un tiers toute réparation.
Les travaux effectués au titre de la garantie le sont en principe dans les ateliers de PETITJEAN. Le coût du transport du matériel ou des pièces défectueuses et celui du retour des mêmes matériels et pièces réparés ou remplacés sont à la charge du Client, de même qu'en cas de réparation sur l'aire d'installation, les frais de location de grues, de personnel, de manutention, les frais de voyage et de séjour des agents PETITJEAN. Les pièces remplacées gratuitement sont remises à la disposition de PETITJEAN et redeviennent sa propriété, sans obligation à sa charge.
PETITJEAN s'engage à garantir que ses produits résistent à la fatigue lorsque le Client en fait la demande, à transmettre les éléments nécessaires à ce calcul et à confirmer par écrit cet engagement.

ARTICLE 12 - TRAVAUX À FAÇON
En matière de travaux exécutés à façon, PETITJEAN garantit seulement une exécution conforme aux cotes, tolérances et spécifications qui lui ont été indiquées. Lorsque la charge de fournir la matière incombe à PETITJEAN, celui-ci n'est tenu, en cas de pièces non conformes ou défectueuses, qu'au remplacement gratuit de celles-ci, sans qu'il puisse lui être demandé de dommages-intérêts ou autres indemnités. Lorsque la matière ou les pièces sont fournies par le Client, PETITJEAN seulement en cas d'exécution non conforme ne résultant pas du vice propre de celles-ci, sera tenu, au choix du Client, soit de faire un avoir correspondant au prix du travail à façon des pièces rebutées, soit de ré exécuter le travail à l'aide de matière ou des pièces nécessaires mises à sa disposition par le Client. À moins que le contrat ne l'ait prévu expressément, PETITJEAN ne répond pas de la perte ou de la détérioration de la matière ou des pièces confiées. Le Client fait son affaire des droits de propriété intellectuelle dont pourraient se prévaloir les tiers sur le produit objet du travail à façon, il s'engage à cet égard à se faire céder tous les droits de reproduction le cas échéant, ou encore à obtenir toutes autorisations nécessaires à la fabrication sereine du produit.

ARTICLE 13 - ASSISTANCE TECHNIQUE
Les interventions de PETITJEAN au titre de l'assistance technique sont régies par des dispositions particulières et font l'objet d'un contrat spécifique.

ARTICLE 14 - RÉGLEMENT GÉNÉRAL SUR LA PROTECTION DES DONNÉES
L'acheteur est informé que les informations personnelles qui pourront être collectées, dans le cadre de traitements automatisés ou non automatisés, sont destinées à notre société, exclusivement à des fins de gestion administrative et commerciale. Elles sont réservées à un usage interne et ne font donc l'objet d'aucune cession à des tiers.
Comme prévu dans le Règlement de l'Union Européenne n°2016/679, l'acheteur dispose d'un droit d'accès, de rectification et d'opposition concernant ces informations dpo@petitjean.fr

ARTICLE 15 - ATTRIBUTION DE JURIDICTION ET DROIT APPLICABLE
Tribunal de Commerce de Troyes est seul compétent pour toute contestation relative aux relations de PETITJEAN et de ses Clients, quels que soient les conditions de vente et le mode de paiement acceptés, même en cas d'appel en garantie ou de pluralité de défendeurs. Pour les ventes Internationales, le Droit Français s'applique, le texte français des présentes fait foi.

PETITJEAN SAS: GENERAL CONDITIONS OF SALE

ARTICLE 1 - PRINCIPLE AND IMPLEMENTATION OF THE GENERAL CONDITIONS OF SALE
The Seller, SAS PETITJEAN, hereinafter referred to as PETITJEAN; the person who buys the products or orders custom works with PETITJEAN is hereinafter referred to as the Client. Any subscription of order by the Client requires the express acceptance of PETITJEAN which shall be formalized by an acknowledgment of order sent by the head office of PETITJEAN. Prices, information and technical specifications mentioned in the catalogs, brochures and price lists are provided for guidance and are not of a contractual nature, unless they are specifically mentioned in the order. With a view to constantly improve performance and quality, PETITJEAN shall reserve the right to modify the specifications of the items presented, without requesting PETITJEAN to modify delivered items or items being ordered. The Client hereby acknowledges having read these general conditions and agrees that they are part of the agreement for any purchase of products or work order with PETITJEAN. These general conditions of sale shall be annexed to estimates, acknowledgments of orders and invoices.
Any subscription of order with PETITJEAN fully and entirely wins the Client over these general conditions of sale and implies his waiver of his own general conditions of sale. Accepting proposals of an estimate also implies the full and entire acceptance of these terms, as well as the technical specifications set forth in the offer.

ARTICLE 2 - THE OFFER
The time of option for our preliminary offers and estimate shall be 1 month. The delivery shall exactly and only include the material specified in the preliminary offer or in the estimate. The sales agreement shall be validated only subject to express acceptance of the order by PETITJEAN who shall send an acknowledgment of receipt.

ARTICLE 3 – ORDERS
IIf the client does not challenge our acknowledgment of order, within 48 hours, the general terms specified in that acknowledgement of receipt shall be deemed to have been accepted. The minimum order amount for accessories and pole band is set at two hundred and fifty Euros, VAT free (€250 VAT free) for metropolitan France. For any orders between zero euros (€0 VAT free) and two hundred and fifty euros (€250 VAT free) will be charged one hundred Euros, VAT free (€100 VAT free) for order transportation fees. For any orders between two hundred and fifty-one euros (€251 VAT free) and four hundred and ninety-nine euros (€499 VAT free) an amount of eighty Euros, VAT free (€80 VAT free) will be charged for order transportation fees. Any partial delivery of anchor bolts in metropolitan France upon the express request of the Client shall result in transporting charges of eighty Euros, VAT free (€80 VAT free). There are specific delivery conditions attached to Mainland France Islands located in Atlantic Ocean, the Channel and the Mediterranean sea, particularly to delivery time and cost delivery due to sea crossing. For deliveries on the Islands previously mentioned, PETITJEAN ensures delivery to the freight forwarder on Mainland France. Transport costs from the freight forwarder's location to the final destination will be quoted separately. If the quote is refused, the client will be responsible for delivering order to the final destination. Any order cancellation shall result in the payment for the services already provided by PETITJEAN and a lump-sum compensation for cancellation shall be added to it, and this cannot be lower than ten percent (10%) of the VAT free amount of the order total value.

ARTICLE 4 - PRICES
Our prices are duty-free and net of any discount. Any tax, duty or other service to be paid within the framework of implementing French rules or those of a transit country are the responsibility of the Client. Their nature (fixed or adjustable) and their amount shall be specified in the special conditions when ordering. Yet, if the increase in the commodity price, such as that of the zinc and / or the steel, is equal or higher than 15% between the order date and that of delivery, PETITJEAN shall reserve the right to pass the effects of that increase on the price specified when ordering. For any delivery out of France, our prices shall not include the following: import duties, customs charges, rights of transportation and insurance, nor any tax, special and/or temporary levy that might be applied by the competent authority of the concerned country on the occasion of the import.

ARTICLE 5 - DELIVERY – RECEIPT
Delivery deadlines shall run as from the latest of the following dates:
(i) that of the acknowledgment of the order, (ii) the date at which PETITJEAN has received all the necessary information to deliver an order, (iii) that of the down payment the Client has committed to pay, (iv) that at which the items that the Client committed to return were received by PETITJEAN. Delays in delivery cannot justify the cancellation of the order. Regardless of the transportation payment terms, deliveries shall always be deemed made in our factories or stores, unless otherwise agreed. Any delivery shall therefore be considered as made either by a simple notice of readiness in our factories or stores, or by the delivery of the equipment in our factories or stores to a shipper or carrier. When the delivery is made, any risk shall be borne by the carrier or the Client who shall have the responsibility to check the shipments upon arrival and seek a remedy, if the need arises, against the carriers even if the items were shipped free of payment. All the operations dealing with transportation, insurance, customs, granting, handling, brought to the building site, shall be carried out at the Client's expenses and peril.
Delivery deadlines shall be indicated for guidance and they cannot make PETITJEAN liable, nor result in damages or penalties for delay, or in the cancellation of the orders being processed or in compensations, unless otherwise indicated in the acknowledgment of orders by PETITJEAN. PETITJEAN shall not be hold liable for any delay caused by other companies.
After delivery and if no reservation is made about the Delivery Order (« DO ») by the Client, the Client should reach out to PETITJEAN within three (3) days using a registered letter with a form of acknowledgment of receipt.
In case any reservation is made about the DO, the Client must reach out to PETITJEAN within (8) days using a register letter with a form of acknowledgment of receipt. Any return of products shall be subject to a written agreement from PETITJEAN and shall be carried out within eight business days following the If the notice of readiness is not followed by the consignment or the collection of goods within 30 days upon the Client's request, the goods shall be billed and stored at the Client's own risk and expense, based on 0.5% percent by week (0.5%) regarding the basic value of the order amount, taxes included, PETITJEAN disclaims any subsequent responsibility thereto.
If the Client has not taken the necessary and sufficient measures to collect or consign the goods 1 (one) year and 1 (one) day after the original deadline, PETITJEAN shall be fully indemnified and held harmless regarding this equipment and any commitment with the Client.
PETITJEAN shall be fully indemnified and held harmless regarding any delay in delivery in case of force majeure or events such as lock-out, strikes, epidemics, wars, requisition, fire, bad weather, natural disasters, tooling accidents, transportation delays or any other situation resulting in a partial unemployment for PETITJEAN. If a special provision is included in the acknowledgment of receipt sent by PETITJEAN, penalties for delay incurred by PETITJEAN in relation to the contractual delay, could be applied, for every full week of delay as from the end of the third week, a 0.5% penalty every week with a maximum cumulation of 5% of the factory or store value of the equipment which delivery has been delayed. Those penalties stand as liquidated and full discharge damages, excluding any other remedy form.

ARTICLE 6 - CHANGE ORDER
Any additional work order and any request to amend the original orders shall be notified in writing by the Client. Any change or modification to the agreement shall result in a new study and the drafting of a new estimate, and shall be subject to the signature of a duly signed change order signed by the parties thereto. Under no circumstances shall the terms for any additional delivery adversely affect the terms of theoriginal order.

ARTICLE 7 - TITLE RETENTION
Goods are subject to title retention: the title of sold goods shall be transferred to the Client only after the full payment of the price, fees and extra costs. While awaiting the effective payment of the price, and despite this provision on the retention of titles, the goods- related risk shall be transferred as from the delivery as specified in article
5 - DELIVERY - RECEIPT The payment shall be made at the effective collection of the price but not by simply handing a payment order.
PAYMENT TERMS AND CONTRACTUAL INTERESTS
Payment shall be made only in Euro and to our head office at the following address: PETITJEAN SAS - 52, avenue Maréchal Leclerc - CS60010 10121 SAINT-ANDRÉ-LES-VERGERS - CEDEX France.
In the event the Client or their carrier collects the goods, the payment shall be made in cash at the time of collection. In the other events, for

every order inferior or equal to five hundred Euros (€500), the payment shall be made automatically upon receipt of the invoice.
Beyond that, the payment shall be made 30 days after the delivery, without any discount, to the head office of PETITJEAN no later than
15 days before the maturity date, and reporting to the home address of the purchaser shall not constitute a novation or departure from the following jurisdiction clause.
Any foreign sale must be subject to a special agreement on the payment method. Any non-payment by the deadline, after formal notice using a register letter with a form a acknowledgment of receipt which has been of no avail eight days after its delivery, shall lead to the event
of default in case of phased payment and for any other agreement of the same Client. In the event of an order to be processed successively, if one of the installments is unpaid, PETITJEAN shall reserve the right, by sending a written notice to the Client, to suspend all pending orders to request securities of payment and the performance warranty of the Client's commitments, or to cancel the balance of the order or the contract, if the guarantees are not provided or seem insufficient to PETITJEAN.
Any unpaid amount when due shall bear contractual interests at the legal rate and liquidated damages standing at fourty Euros (€ 40) shall be due as recovery charges. Interests earned shall be capitalized at every annual maturity. Interests shall automatically be due by the Client as from the due date of the invoices. In the event of partial performance of the agreement, the payment shall remain due for the partially performed services.

ARTICLE 8 - DOWN PAYMENT
PETITJEAN shall reserve the right to request a down payment representing 30% of the total value of the order upon its signature, depending on the nature of the services to be rendered.

ARTICLE 9 - INTELLECTUAL AND ARTISTIC PROPERTY
Drawings, models, plans, estimates and any document released or sent at the Client's request are the sole property of PETITJEAN. Therefore, they can neither be reproduced, released, nor used without the prior written authorization of PETITJEAN. They must be returned upon the first request of PETITJEAN and without any further condition.

ARTICLE 10 - PENALTY CLAUSE
In the event the claim of PETITJEAN is not paid one month after its due date, the Client shall automatically owe, as a penalty clause, an amount equal to fifteen percent (15%) of the due amount of money, which shall at least be equal to five five hundred Euros (€ 500).
Any agreement cancellation, termination or discharge, regardless of the initiative, which is attributable to the Client, obliges them to fully make up for the damages suffered by PETITJEAN. The Client must indemnify PETITJEAN by paying an amount that cannot be less than thirty percent (30%) regarding cataloged products and less than eighty percent (80%), for a derived or special product, of the total amount tax free of the terminated or canceled agreement.

ARTICLE 11 - WARRANTIES
Unless otherwise and explicitly required by the Client, the material ordered shall be deemed to be used where delivered. It is therefore according to that delivery point that the technical specifications of the supplied material shall be defined. This warranty shall only apply to the equipment installed in a scholarly fashion and if and only if the soil quality, the sizing of the supporting mass, the storage, maintenance and care were taken into consideration in the laying conditions. This warranty shall only apply to the material delivered by the seller, and no guarantee shall be given for material linked to other components.
Manufacturer's guarantee: 1 year - Warranty related to zinc coating: 1 year - Warranty related to painting: 1 year It starts counting down at the delivery date on the delivery order accepted and signed by the Client or their representative. If, upon the request of the Client, the consignment of the fully manufactured material is delayed due to circumstances beyond PETITJEAN's control, the extension of the warranty period cannot extend to three months beyond the first delivery date set forth.
PETITJEAN's warranty shall be limited to its commitment to remedy, through repair or replacement, every inadequate design, defective material or manufacturing defect that the Client would report to them and noticed by PETITJEAN. Replacement or repaired parts shall be guaranteed with the same general conditions applied to the original equipment and shall cover a new period lasting one year.
This provision shall not apply to the other parts of the equipment, which the warranty period is extended only for a period equal to that which the equipment was brought to a standstill.
In the absence of any express special agreement, the choice, control and destination of PETITJEAN's products, as well as their installation, shall be under the control of the Client, who shall have the sole responsibility for their suitability to the venue and the designed use.
PETITJEAN's warranty shall not apply in the following events: defect due to the material provided by the Client or a design that they imposed; incident related to acts of God or force majeure; replacement or repair due to the usual wear and tear of the material, deterioration or accident or incident arising out of negligence, lack of supervision, inadequate maintenance and/or faulty installation of that material; installation of additional or unsuitable accessories for the pole and its use, in the event that the Client modifies the material. In that case, the warranty could be renewed with the written consent of PETITJEAN, after the change has been approved.
On pain of forfeiture of the warranty, the Client must: notify PETITJEAN immediately using a register letter with a form a acknowledgment of receipt of the defects they attribute to the material and provide supporting information; help PETITJEAN make the necessary findings, refrain from, unless agreed by PETITJEAN in writing,
carrying out repairs or authorizing a third party to carry out repairs. Works carried out as security shall theoretically be carried out as such in the factories of PETITJEAN. The costs incurred for the transportation of equipment and defective material and that incurred to return the same equipment and repaired or replaced material are the responsibility of the Client, the same also applies if repair works are carried out in the installation venue, then the costs incurred to rent cranes, for the staff, for handling, travel and living expenses of PETITJEAN's employees.
Parts replaced freely shall be put at the disposal of PETITJEAN and shall become their property anew, without obliging them in any way. PETITJEAN hereby commits to guarantee that its products resist fatigue when the Client asks for it; to convey the necessary elements for this calculation and to confirm this commitment by writing.

ARTICLE 12 - CUSTOM WORKS
Concerning custom works, PETITJEAN shall only guarantee a performance in accordance with the dimensions, tolerances and specifications they have received. When PETITJEAN is responsible for supplying the equipment, they shall only be obliged, in case of out-of-spec or defective part, to replace those parts free of charge, and they cannot be asked to pay for damages or any other compensation. When the material or the parts are supplied by the Client, PETITJEAN, in case of out-of-spec performance only not related to the inherent vice of this material, shall be obliged, as the Client chooses, either to make a property matching the price of the customs work of the parts rejected, or to redo the work with the necessary material or parts provided by the Client. Unless otherwise provided specifically in the agreement, PETITJEAN shall not be liable for the loss or the deterioration of the material or the parts provided. The Client shall be responsible for the intellectual property rights that third parties could exercise concerning the product related to the custom work, and shall commit in this regard to compulsorily acquire all the royalties on copyright, where relevant, or to acquire all the necessary authorizations that will help them manufacture the product with assurance.

ARTICLE 13 - TECHNICAL ASSISTANCE
PETITJEAN's interventions as part of the technical assistance are governed by special provisions and are subject to a specific contract.

ARTICLE 14 - GENERAL REGULATIONS ON THE PROTECTION OF DATA
The purchaser is informed that the personal information that may be collected, in the context of automated or non-automated processing, is intended for our company, exclusively for administrative and commercial management purposes. They are reserved for internal use and are therefore not transferred to third parties.
As provided in the Regulation of the European Union no. 2016/679, the purchaser has a right of access, rectification and opposition to this information dpo@petitjean.fr).

ARTICLE 15 - COURT OF JURISDICTION AND GOVERNING LAW
The Commercial Court of Troyes shall have the exclusive jurisdiction for any dispute related to the relationship between PETITJEAN and their Clients, regardless of the terms of sale and the payment method that were accepted, even in the event of the introduction of third parties or multiple defendants. Concerning international sales, the French Law shall apply, this French Text shall be authoritative.
In the event of an order to be processed successively, if one of the installments is unpaid, PETITJEAN shall reserve the right, by sending a written notice to the Client, to suspend all pending orders to request securities of payment and the performance warranty of the Client's commitments, or to cancel the balance of the order or the contract, if the guarantees are not provided or seem insufficient to PETITJEAN. Any unpaid amount when due shall bear contractual interests at the legal rate and liquidated damages standing at fourty Euros (Ð40) shall be due as recovery charges. Interests earned shall be capitalized at every annual maturity. Interests shall automatically be due by the Client as from the due date of the invoices. In the event of partial performance of the agreement, the payment shall remain due for the partially performed services.

CONTACTEZ LE RÉSEAU PETITJEAN !

CONTACT THE PETITJEAN NETWORK!

Retrouvez nos représentants commerciaux en France et à l'international en scannant ce QR Code

PETITJEAN

52 avenue du Maréchal Leclerc
CS 60010 - 10121 Saint-André-les-Vergers

Tél. : +33 (0) 3 25 71 32 00
Fax : +33 (0) 3 25 71 32 90

www.petitjean.fr

PETITJEAN